学校法人北星学園　組織構成図
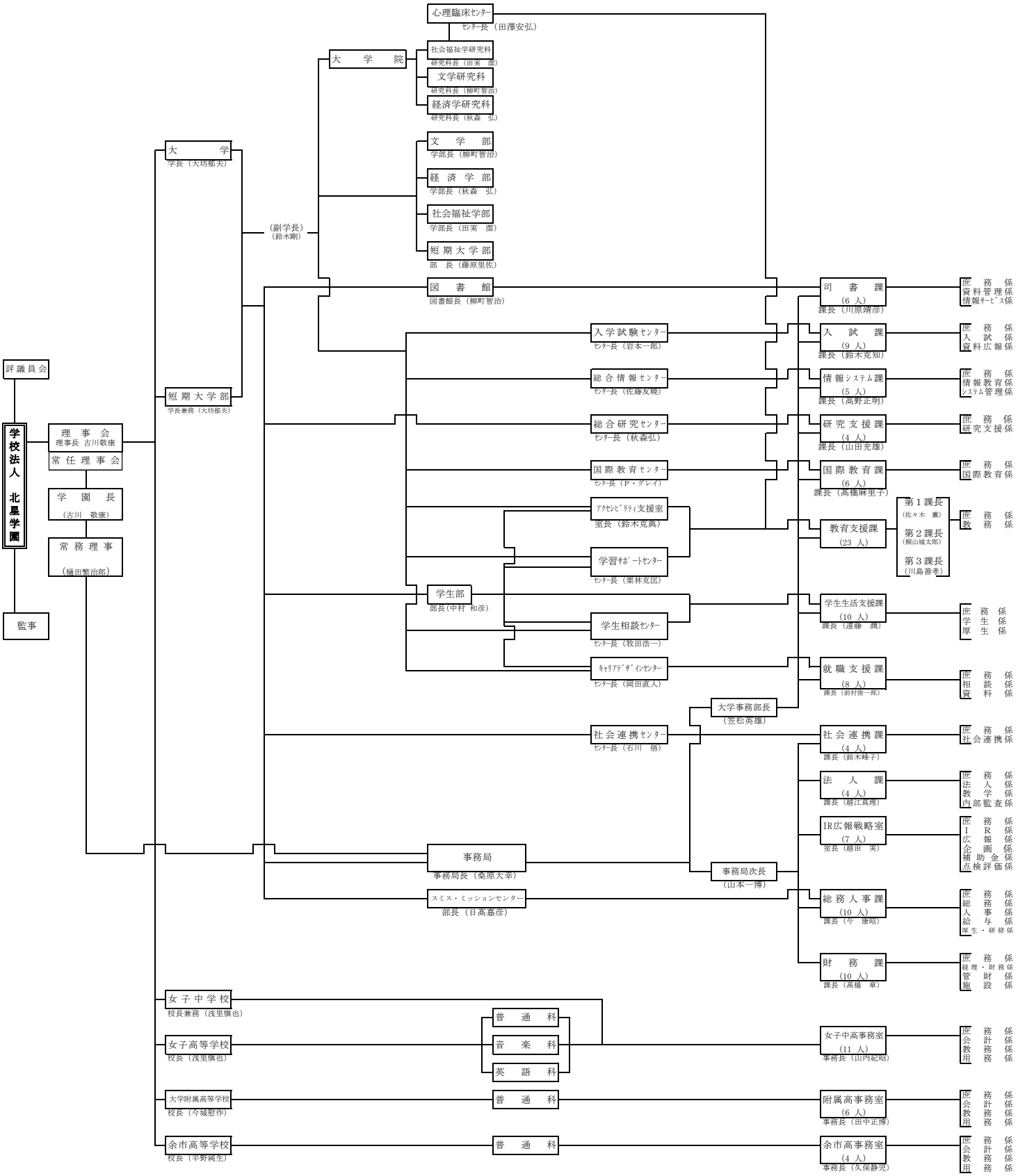
2020年4月1日現在