学校法人北星学園　組織構成図
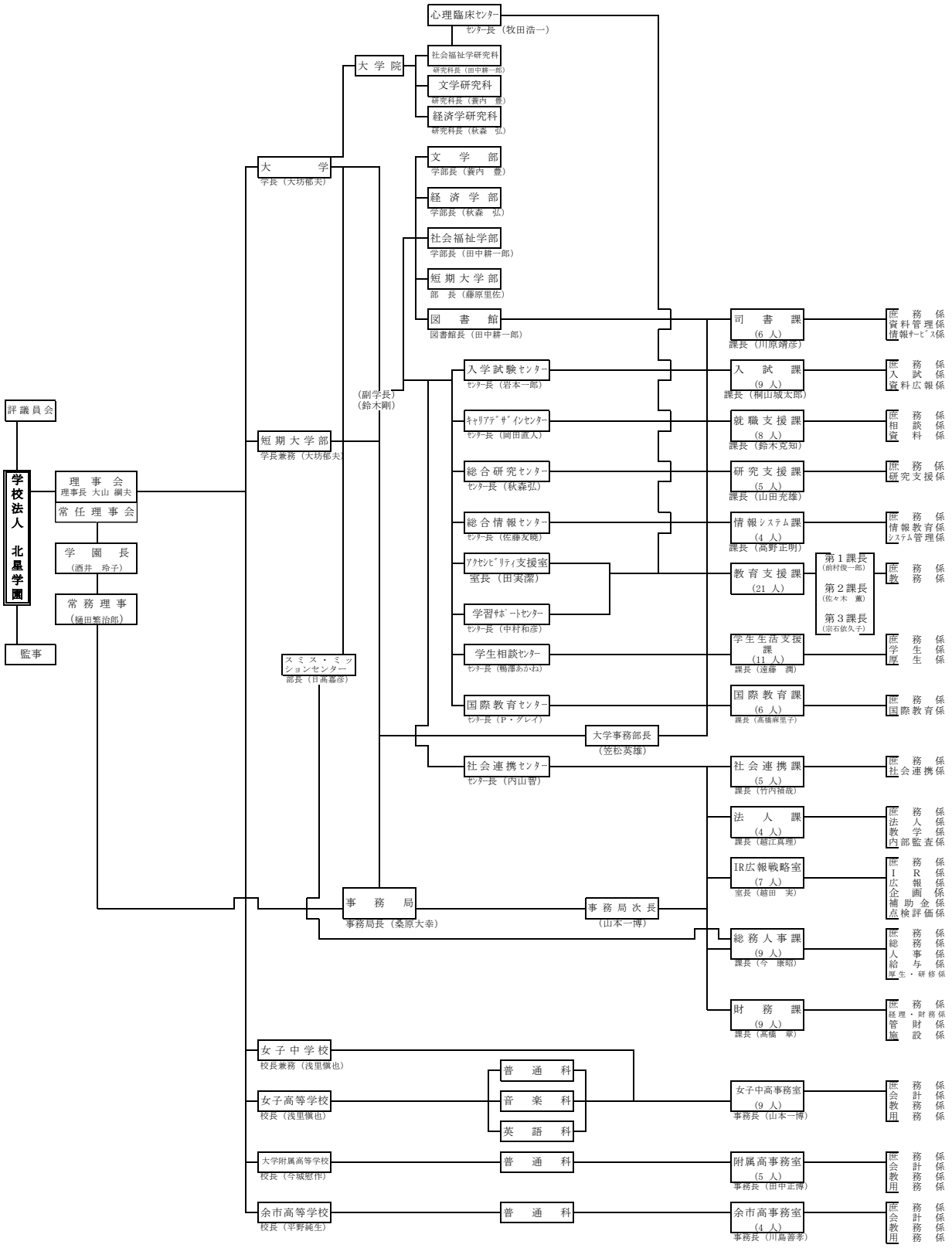
2019年4月1日